CO_2-GIVER

TYPE E-SENSE

GENERELT

E-Sense er en CO_2-giver med 0-10V/2-10V utgangssignal. En mikroprosessor kontrollerer sensorens funksjon og sørger for at den ikke "drifter". Kalibrering er utført på fabrikken og er ikke nødvendig før etter minimum 5 år.

E-Sense kan leveres med eller uten display for visning av CO_2.

TEKNISKE DATA

Driftsspenning ..... 24Vac/dc, ± 10%
Egetforbruk 1W
Utgang ..... Out 1, CO_2, 0-10V
Out 2, CO_2 2-10V
Nøyaktighet ..... ±30 ppm ±2% rel
Oppvarmingstid .....1 minutt
Omgivelsestemperatur ..... 0 - 50°C
Omgivelsesfuktighet ..... 0 - 95% RH (ikke kondenserende)
Belastning på out 1 og 2 ..... > 5kohm
Kapsling, veggmodell: IP30
Kapsling, kanalmodell: IP65
Mål veggmodell (H x B x H)..... 100 x 80 x 27 mm
Mål kanalmodell (H x B x H)..... 142 x 84 x 46 mm
Forventet levetid ..... > 15 år

Fabrikkinnstillinger:

Måleområde, CO_2 ..... 0 - 2000 ppm

MONTERING

Monteres 1,5 - 2 meter over gulvet og ikke i direkte sollys.
I gymsaler o.l. anbefales beskyttelsesdeksel DI 7000 over sensoren.

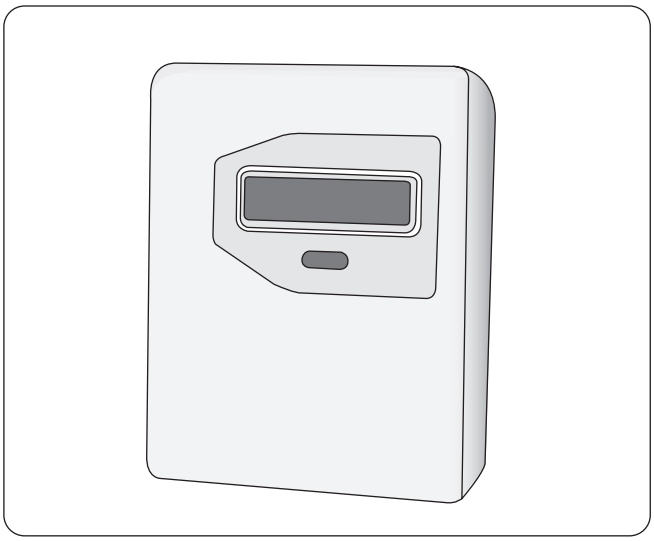

MÅLSKISSE E-SENSE

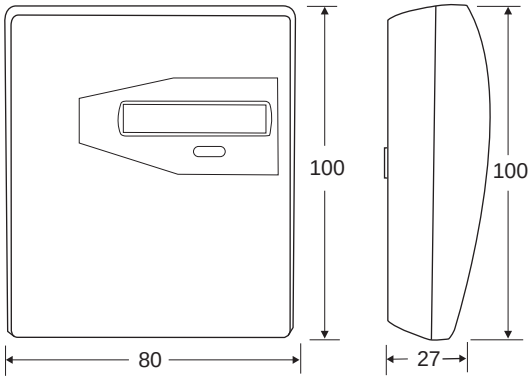

KOPLINGSSKJEMA

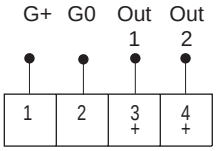

NB! Strømforsyningen tilsluttes G+ og G0/GND.Når analogutgangen koples opp mot regulator/undersentral, må samme G0/GND benyttes for E-Sense og kontrollsystemet.

1 ..... Driftsspenning 24Vac/dc (+)
2 ..... G0/GND (-)
3 ..... Out 1 CO_2: 0 - 2000ppm, 0 - 10V (+)
4 ..... Out 2 CO_2: 0 - 2000ppm, 2 - 10V (+)

MÅLSKISSE E-SENSE-K

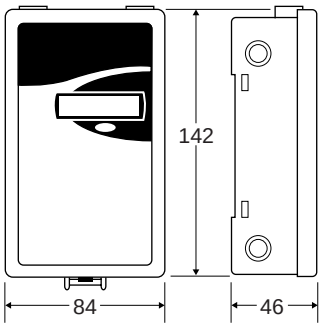

BESTILLINGSTABELL

Type	Beskrivelse
E-Sense	CO_2-giver for rom, u/display
E-Sense-d	CO_2-giver for rom, m/display
DI 7000	Beskyttelsesdeksel i metall
E-Sense-k	CO_2-giver for kanal u/display
E-Sense-k-d	CO_2-giver for kanal m/display